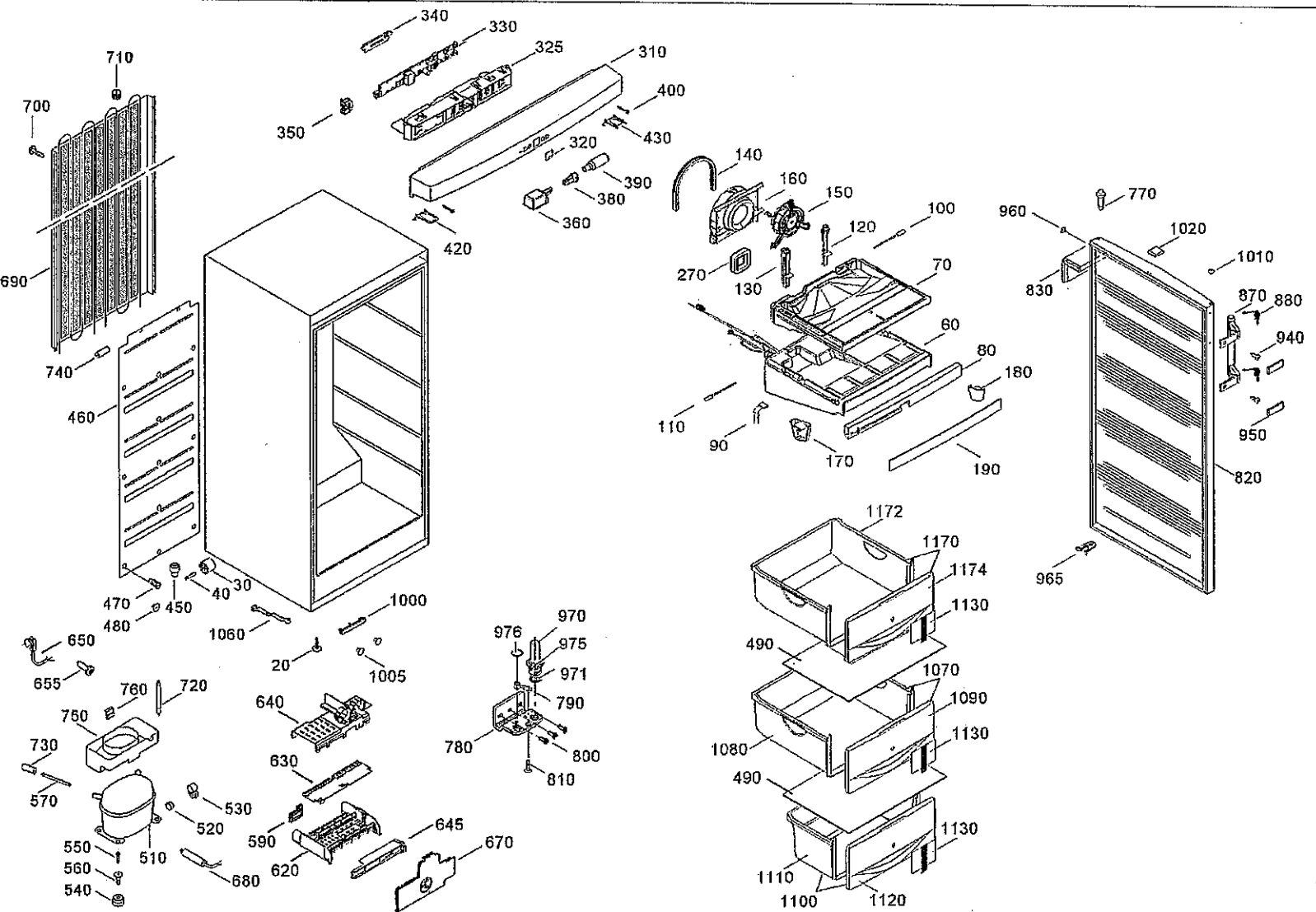
340
330
325
310
710
700
400
350
430
320
140
390
160
150
380
360
770
960
100
120
1020
420
1010
690
270
130
70
830
870
880
60
940
740
80
180
460
110
90
170
190
950
820
1172
1170
1174
965
470
450
40
30
1130
480
1000
1060
490
970
976
975
650
20
1005
971
655
1070
760
720
790
640
1090
750
780
800
730
1130
630
1080
810
570
530
490
520
590
645
550
510
620
670
1130
560
680
1110
540
1100
1120